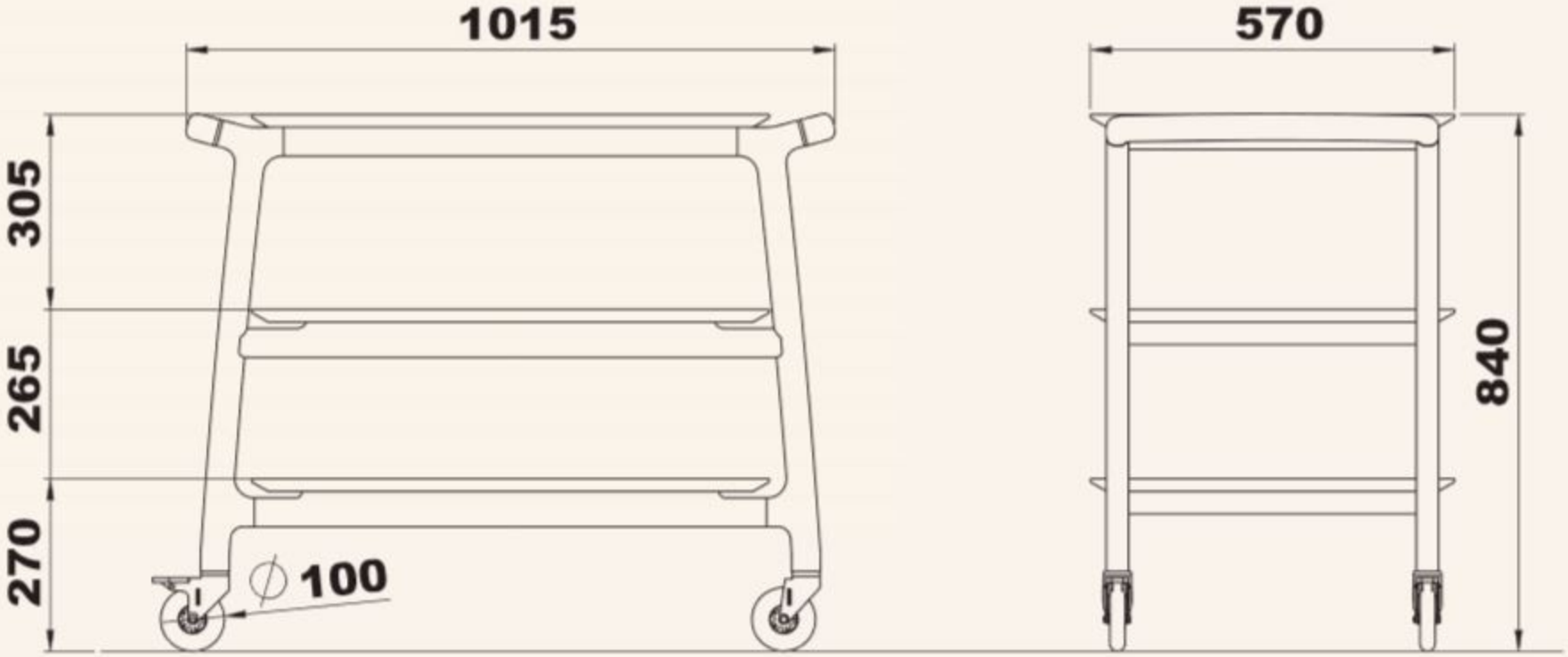
1015
570
305
265
270
840
∅100