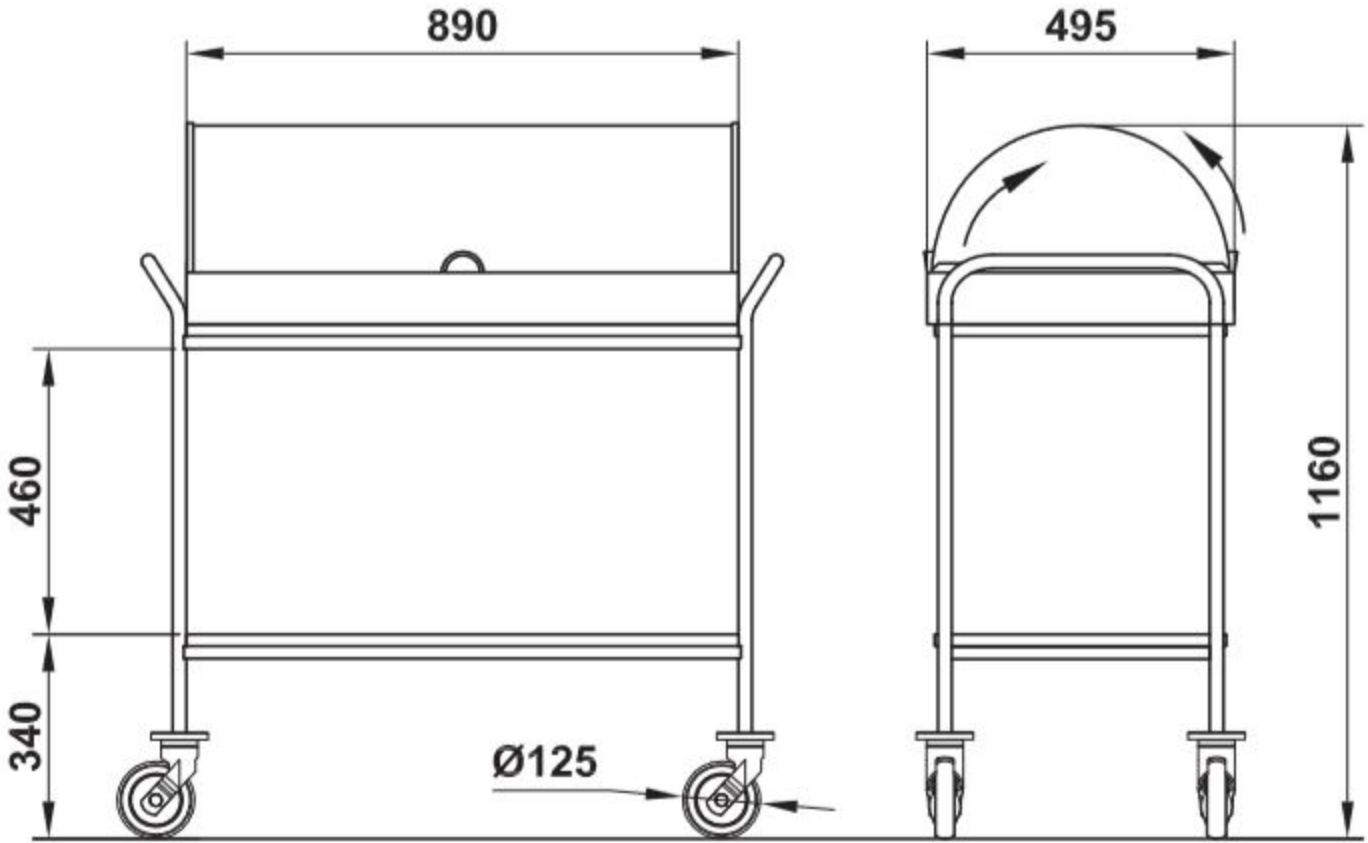
890
495
460
340
1160
Ø125